VENTILADOR DE TECHO

MODELOS VCA605LED-HEBK / VCA605LED-HEWH / VCA725LED-HEBK / VCA725LED-HEWH
VCA608LED-HEBK / VCA608LED-HEWH / VCA728LED-HEBK / VCA728LED-HEWH

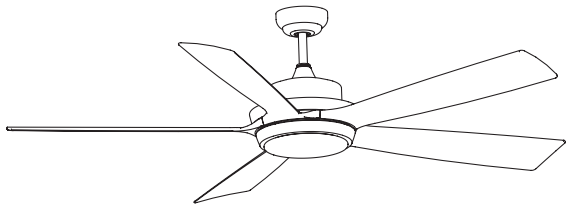

VCA605LED-HEBK / VCA605LED-HEWH
VCA725LED-HEBK / VCA725LED-HEWH

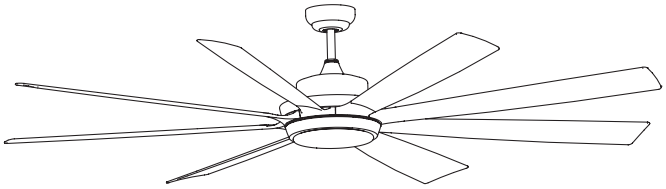

VCA608LED-HEBK / VCA608LED-HEWH
VCA728LED-HEBK / VCA728LED-HEWH

TABLA DE CONTENIDO

CONTENIDO INCLUIDO	2
INFORMACIÓN GENERAL DE SEGURIDAD	3
OPCIONES DE MONTAJE	4
CÓMO COLGAR SU VENTILADOR	5
CONEXIONES ELÉCTRICAS	6
CÓMO COMPLETAR LA INSTALACIÓN	6
CÓMO MANEJAR SU CONTROL REMOTO Y VENTILADOR	8
CUIDADO Y MANTENIMIENTO	9
RESOLUCIÓN DE PROBLEMAS	10
DIMENSIONES	11
ESPECIFICACIONES DEL PRODUCTO	11
GARANTÍA	12

LEA Y GUARDE ESTAS INSTRUCCIONES

Dirección: 46101 Fremont Boulevard, Fremont, CA 94538
Número Gratuito en EE.UU.:
1-888-979-9889 – Soporte Técnico
1-877-685-4384 – Soporte de Atención al Cliente
www.deltabreez.com

CONTENIDO INCLUIDO

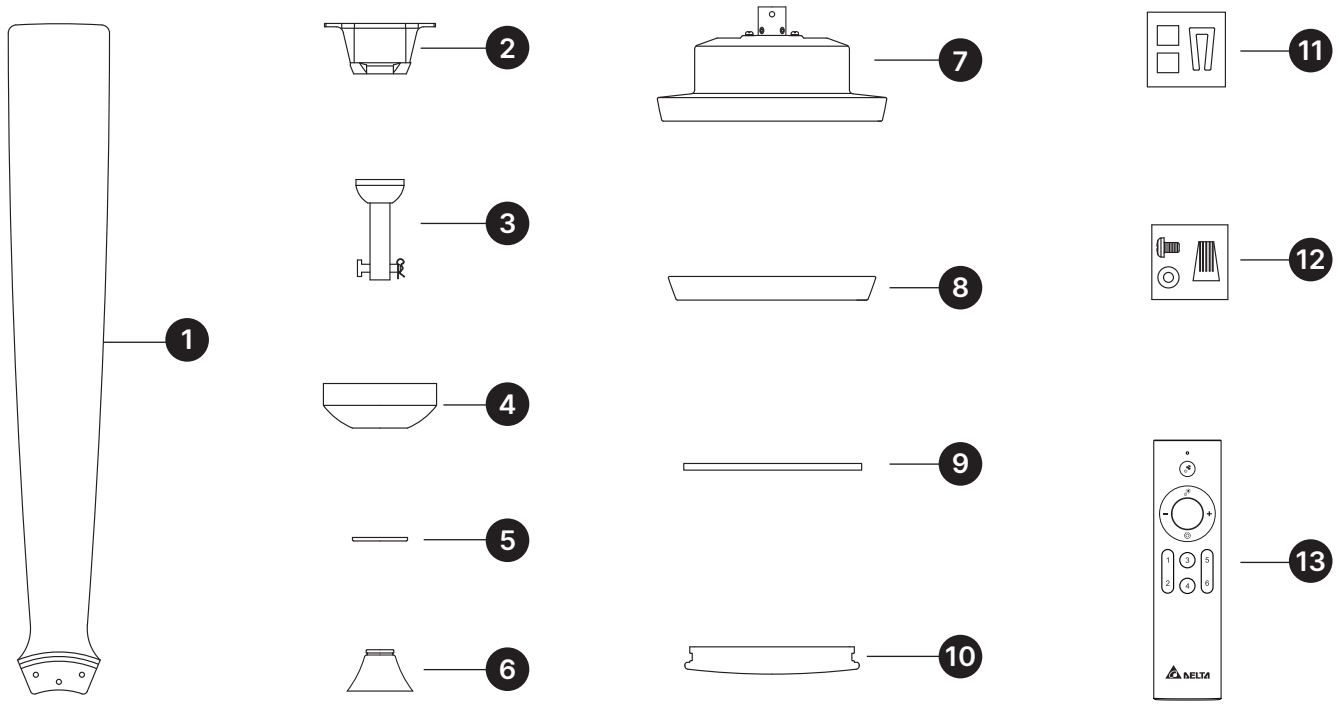

MODELOS
VCA605LED-HEBK / VCA605LED-HEWH
VCA725LED-HEBK / VCA725LED-HEWH

Parte	Descripción	Cantidad
1	Aspas	5
2	Soporte del Colgante	1
3	Ensamble de la bola del colgante/ varilla que baja	1
4	Florón de techo	1
5	Tapa del florón	1
6	Tapa de acople	1
7	Ensamble del Motor del Ventilador	1
8	Placa de juego de luces	1
9	Módulo LED	1
10	Pantalla de Vidrio	1
11	Kit de Balanceo	1
12	Herramientas de Sujeción *16 Tornillos, *3 Tuercas de Plástico para cable	1
13	Control Remoto	1

MODELOS
VCA608LED-HEBK / VCA608LED-HEWH
VCA728LED-HEBK / VCA728LED-HEWH

Parte	Descripción	Cantidad
1	Aspas	8
2	Soporte del Colgante	1
3	Ensamble de la bola del colgante/ varilla que baja	1
4	Florón de techo	1
5	Tapa del florón	1
6	Tapa de acople	1
7	Ensamble del Motor del Ventilador	1
8	Placa de juego de luces	1
9	Módulo LED	1
10	Pantalla de Vidrio	1
11	Kit de Balanceo	1
12	Herramientas de Sujeción *25 Tornillos, *3 Tuercas de Plástico para cable	1
13	Control Remoto	1

INFORMACIÓN GENERAL DE SEGURIDAD

LEA Y GUARDE ESTAS INSTRUCCIONES INFORMACIÓN GENERAL DE SEGURIDAD

1. Asegúrese que el voltaje de suministro de servicio eléctrico sea de AC 120V, 60Hz.
2. Para evitar una posible descarga eléctrica, apague la electricidad en la caja de fusibles o del panel de circuitos antes de comenzar a instalar el ventilador o antes de realizar un servicio en el ventilador o de instalar accesorios.
3. Utilice esta unidad únicamente de la forma prevista por el fabricante. Si tiene preguntas, comuníquese con el fabricante.
4. Asegúrese de que todas las conexiones eléctricas cumplan con los códigos u ordenanzas locales, como también con el Código Eléctrico Nacional. Si no está familiarizado con el tendido de cables eléctricos, utilice un electricista calificado y licenciado.
5. Asegúrese de haber seleccionado un lugar para su ventilador, que permita un espacio despejado para que las aspas giren y por lo menos un despeje de siete (7) pies entre el piso y las puntas de las aspas del ventilador.
6. Proteja el cable eléctrico de bordes afilados, aceite, grasa, superficies calientes, productos químicos y otros objetos.
7. No retuerza el cable eléctrico.
8. Antes de realizar un servicio o limpiar la unidad, apáguela desde el panel de servicio y bloquee los medios de desconexión de servicio para evitar que la corriente se encienta accidentalmente. Cuando no se puedan bloquear los medios de desconexión de servicio, sujete correctamente un dispositivo de advertencia visible, como una etiqueta, al panel de servicio.
9. No use agua ni detergentes al limpiar el ventilador o las aspas. Un paño seco para sacar el polvo o levemente humedecido será apropiado para la limpieza general.

ADVERTENCIA

PARA REDUCIR EL RIESGO DE INCENDIO, DESCARGA ELÉCTRICA O LESIONES A PERSONAS, OBSERVE LO SIGUIENTE:

1. La vigueta de la caja de salida y soporte del techo se debe montar correctamente sujeta y debe ser capaz de soportar por lo menos 35 libras para reducir el riesgo de incendio, descarga eléctrica o lesión personal. Utilice únicamente cajas de salida indicadas en UL, marcadas como “Aceptable para Soporte de Ventilador de 35 libras”.
2. Para reducir el riesgo de lesión personal, utilice únicamente soportes para colgar aprobados y los tornillos proporcionados con la caja de salida, para montar la caja de salida.
3. Después de haber completado la instalación, revise que todas las conexiones estén absolutamente seguras.
4. Para reducir el riesgo de lesión personal, no doble los soportes de las aspas al instalar los soportes, al equilibrar las aspas o al limpiar el ventilador. No introduzca objetos extraños entre las aspas giratorias del ventilador.
5. Al cortar o perforar la pared o el techo, no dañe el cableado eléctrico ni otros servicios ocultos.
6. No intente controlar el funcionamiento del ventilador (ni un kit de luces opcional) desde ningún control que no esté aprobado por Delta para uso con su ventilador. El uso de controles no aprobados anula la garantía del ventilador.
7. Úselo solo con juegos de luces marcados como Apto para uso en lugares húmedos.

OPCIONES DE MONTAJE

1. Desconecte la corriente eléctrica retirando los fusibles o apagando los disyuntores.

   PRECAUCIÓN
   PARA EVITAR UNA POSIBLE DESCARGA ELÉCTRICA, ANTES DE INSTALAR SU VENTILADOR, DESCONECTE LA CORRIENTE APAGANDO LOS DISYUNTORES DE LA CAJA DE SALIDA.

2. Si hay una caja de salida existente, asegúrese de que esté claramente marcada como "Apropiada para Soporte de Ventilador". Si no está marcada, se debe cambiar por una aprobada.

3. Sujete la caja de salida (o asegúrese de que la caja existente esté sujeta) directamente a la estructura del edificio. Utilice sujeciones y materiales de construcción apropiados.

4. Las figuras 1, 2 y 3 son ejemplos de diferentes formas de montar la caja de salida en diferentes situaciones. Se podrá requerir una varilla más larga en situaciones de techos con pendiente, para mantener el espacio adecuado para las aspas.

5. Para colgar el ventilador en lugares donde no haya una vigueta de techo disponible, se podrá requerir una barra de soporte del colgador (Fig. 4). Utilice barras de soporte de colgador y cajas de salida aprobadas. (El embalaje no incluye barras de soporte del colgador).

6. Antes de sujetar un soporte de colgador a la caja de salida, asegúrese de que la caja de salida esté bien sujeta por lo menos en dos puntos a un miembro estructural del techo (una caja suelta hará que el ventilador oscile). Retire los dos tornillos de la caja de salida proporcionados con la caja, alineando los orificios del soporte de montaje con los orificios de la caja de salida. Vuelva a instalar los 2 tornillos de la caja de salida con firmeza (Fig. 5).

ADVERTENCIA

Para reducir el riesgo de incendio, descarga eléctrica o lesión personal, monte en una caja de salida marcada como "Aceptable para Soporte de Ventilador de 15.9 kg (35 libras) o mas". Para montaje de caja de salida, utilice los tornillos de montaje proporcionados con la caja de salida.

PRECAUCIÓN

PARA REDUCIR EL RIESGO DE LESIONES PERSONALES, INSTALE LOS MEDIOS DE MONTAJE PRIMARIOS Y UTILICE ÚNICAMENTE LAS HERRAMIENTAS PROPORCIONADAS CON EL VENTILADOR.

1

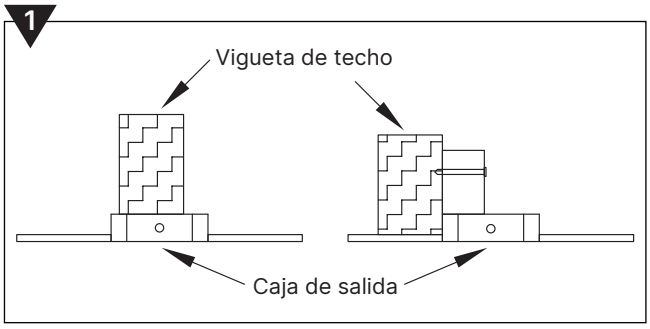

2

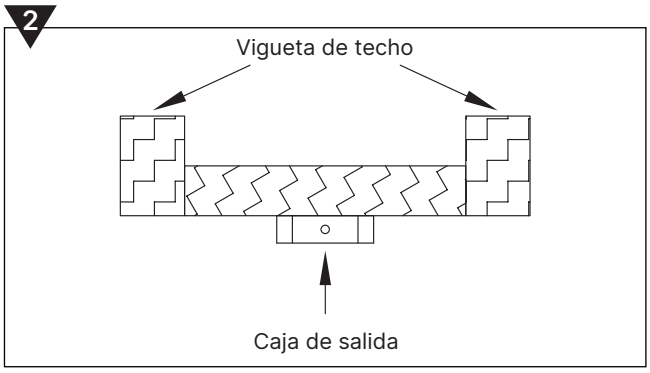

3

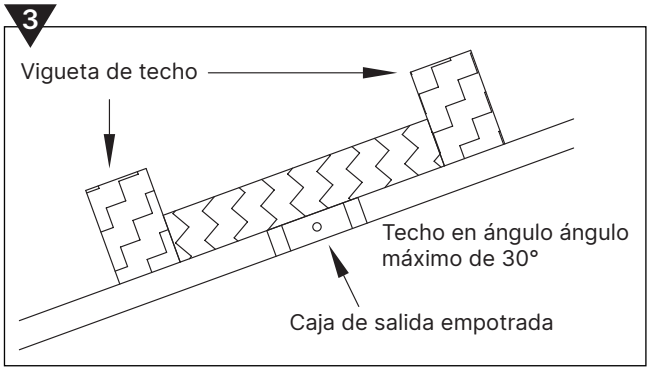

4

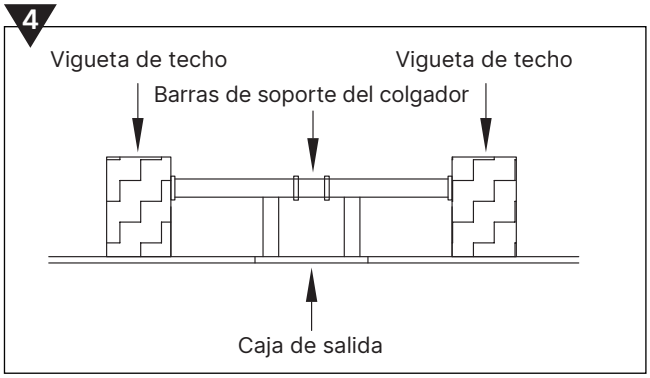

5

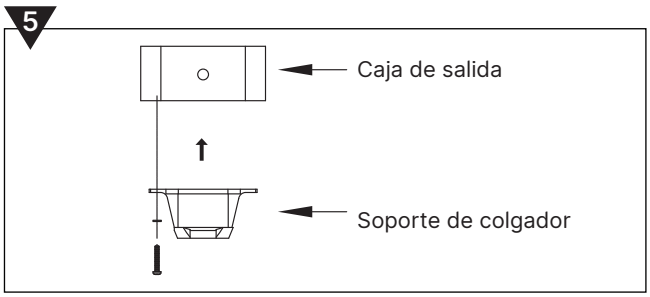

CÓMO COLGAR SU VENTILADOR

ADVERTENCIA

No sujete las aspas al ventilador hasta que quede armado y colgando del techo. Hacerlo antes probablemente doblará las aspas y podría hacer que el ventilador tambalee.

1. (Fig. 6) Retire el pin de colocación y el clip de bloqueo de seguridad de la varilla. Deslice la varilla por el florón, la tapa del florón y la tapa de acople. Afloje parcialmente los tornillos de fijación de la varilla del acople en la parte de arriba del ensamble del motor. Enrosque los cables guía del ensamble del motor por la varilla.

6

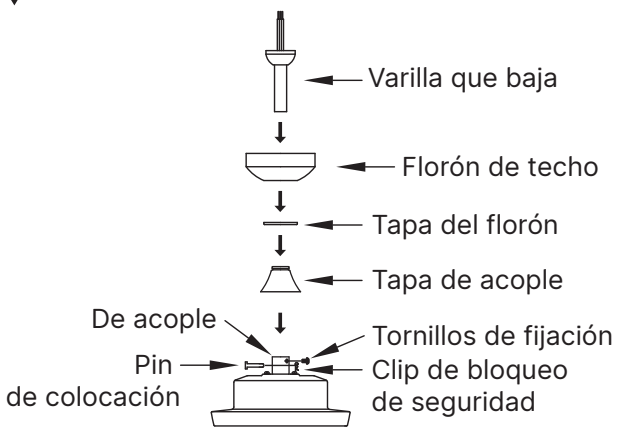

2. (Fig. 7) Instale la varilla en el acople de la estructura del motor, alineando los orificios e instalando el pin de fijación y el clip de bloqueo de seguridad. Introduzca el pin de fijación por el acople y la varilla hasta que aparezca el punto del otro lado e introduzca el clip de bloqueo de seguridad en el pin de fijación. Tire de la varilla hacia arriba contra el pasador de fijación y después ajuste de forma pareja los tornillos de fijación de la varilla sobre el acople del motor. Coloque la tapa de acople en el ensamble del motor.

   Advertencia: el pin de fijación y el clip de bloqueo de seguridad se deben instalar muy firmemente; si no se instalan podrán generar una lesión grave.

7

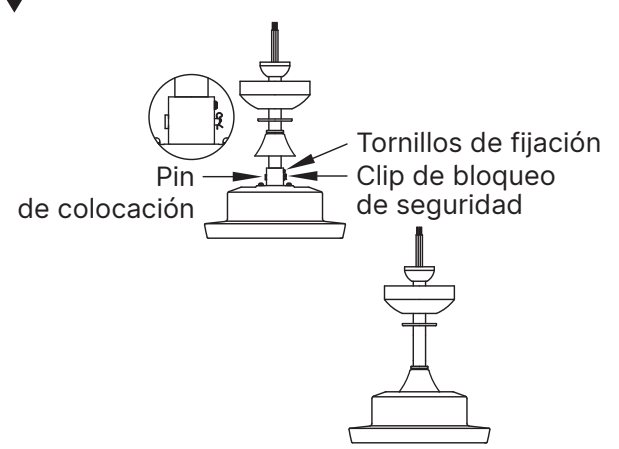

3. Levante el motor del ventilador sin las aspas y colóquelo en el soporte del colgador, girando la bola hasta que la ranura enganche en la pestaña del soporte del colgador. Esto trabará el montaje de la bola y el motor del ventilador, evitando que el ventilador gire durante la operación. (Fig. 8)

8

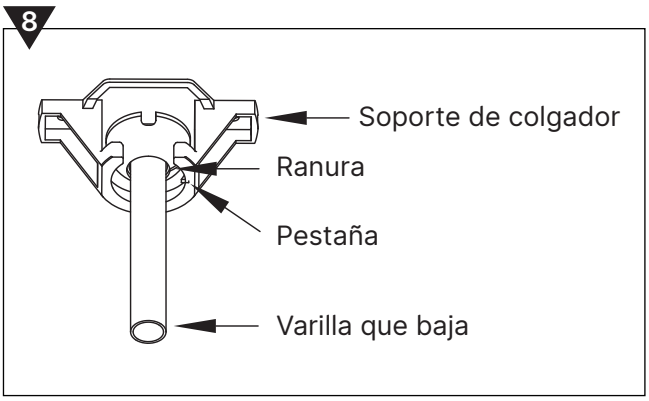

CONEXIONES ELÉCTRICAS

RECUERDE – ¡La corriente debe mantenerse apagada!

1. Conecte el cable de suministro del ventilador (negro) al cable del hogar negro. (Fig. 9)

2. Conecte el cable neutro del ventilador (blanco) al cable del hogar blanco (Fig. 9)

3. Conecte el cable a tierra del ventilador (verde) con el cable a tierra del hogar.(Fig. 9)

4. Después de conectar los cables, sepárelos de forma que los cables verdes y blancos queden de un lado de la caja de salida y los cables negros del otro lado. Gire las tuercas de conexión hacia arriba y empuje los cables hacia adentro de la caja de salida.(Fig. 10)

9

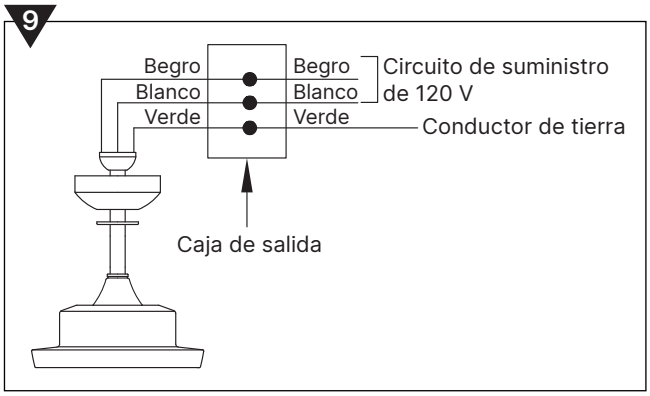

10

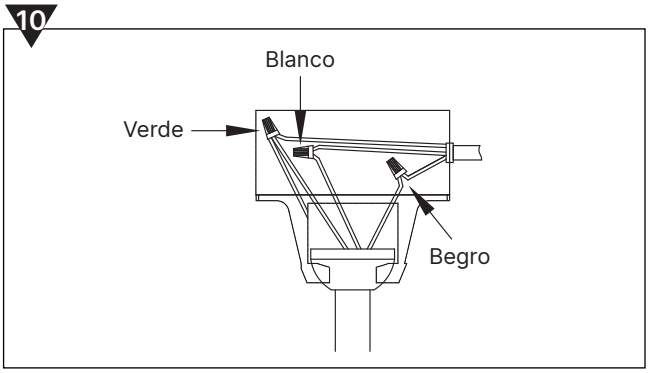

CÓMO COMPLETAR LA INSTALACIÓN

1. Asegúrese que los cables queden dentro de la caja de salida de forma segura, como lo indiquen las Conexiones Eléctricas.

2. Para instalar el florón de techo, afloje los 2 tornillos del soporte del colgador sin retirarlos. Deslice el florín del techo hasta el soporte del colgador, por el lado del orificio grande y gire el florín del techo de forma que los 2 tornillos se muevan hacia adentro de la pequeña abertura de la ranura de llave. Sujete apretando los dos tornillos de fijación. (Fig.11)

3. Sujete de forma segura y ajuste la tapa del florín sobre los tornillos, en el soporte del colgador, utilizando la función de bloquear enroscando la ranura de llave. (Fig.12)

   Nota: No intente probar las conexiones ni el ventilador encendiendo la corriente sin instalar las aspas y el kit de luces y emparejando el control remoto.

11

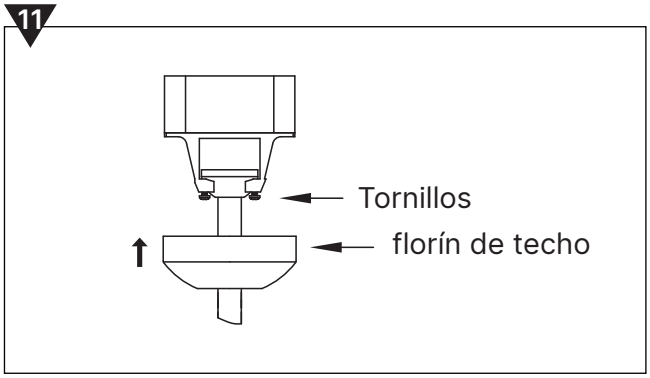

12

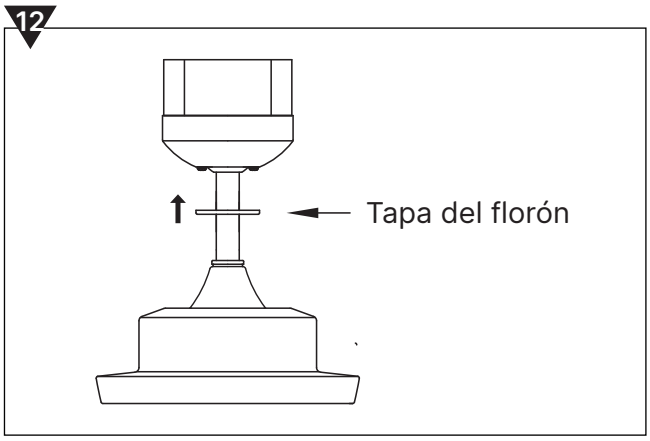

CÓMO COMPLETAR LA INSTALACIÓN

Nota: Retire los ocho montajes de empaque de goma del conjunto del motor del ventilador y deséchelos antes de colocar los brazos de las aspas.

4. Para instalar las aspas (Fig. 13), sujete las aspas del ventilador a los soportes de las aspas, utilizando tres tornillos de las aspas. Ajuste los tornillos firmemente. Repita este paso para el resto de las aspas.

   Nota: Asegúrese de que el lado con la marca "Este lado hacia arriba" se instale hacia arriba.

5. Afloje 2 de los tornillos pre ensamblados y retire 1 de la placa del motor. Guarde este tornillo para usarlo más adelante. Alinee las ranuras de bocallave en la placa del juego de luces con los tornillos pre ensamblados en la placa del motor. Gire en el sentido de las agujas del reloj hasta que se bloquee. Vuelva a instalar el tornillo que se quitó. Apriete todos los tornillos firmemente. (Fig. 14)

6. Quite los tres tornillos del módulo LED en la placa del juego de luces. Guarde el tornillo para un uso posterior. Conecte el cable marrón del ventilador al cable marrón del módulo LED y luego conecte el cable azul del ventilador al cable azul del módulo LED. Alinee las ranuras de los orificios de la placa del juego de luces con las ranuras de los orificios del módulo LED. Vuelva a instalar el tornillo que se quitó. Apriete todos los tornillos firmemente. (Fig.15)

   ADVERTENCIA: Corte el suministro eléctrico antes de retirar o reemplazar el kit de luces.

7. Levante la pantalla de vidrio contra el kit de luces y asegúrese de alinear las muescas en el vidrio con las muescas de la placa del kit de luces. Sujétela al ventilador girando en sentido horario hasta que quede cómodo. (Fig.16)

   ADVERTENCIA: No ajuste por demás.

NOTA:

El voltaje total consumido por el kit de luces es de 20W y este ventilador viene con un dispositivo de limitación de voltaje.

Una cierta cantidad de bamboleo se podría considerar normal, especialmente si el ventilador está en una varilla de más de 12" de largo.

13

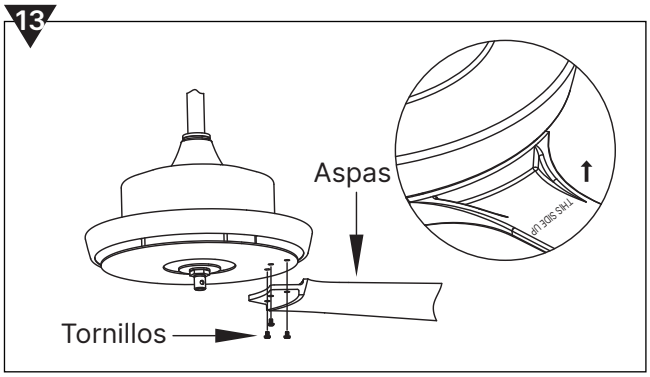

14

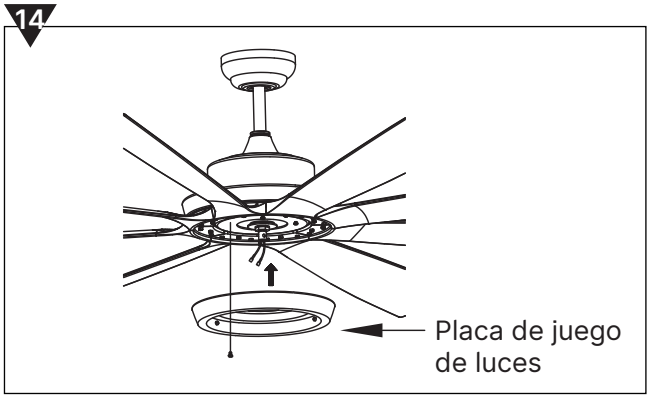

15

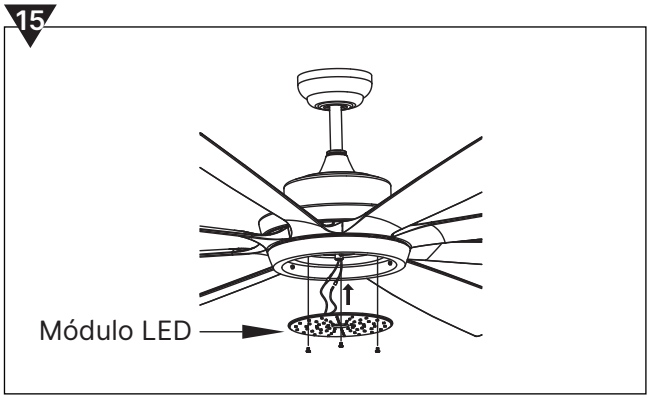

16

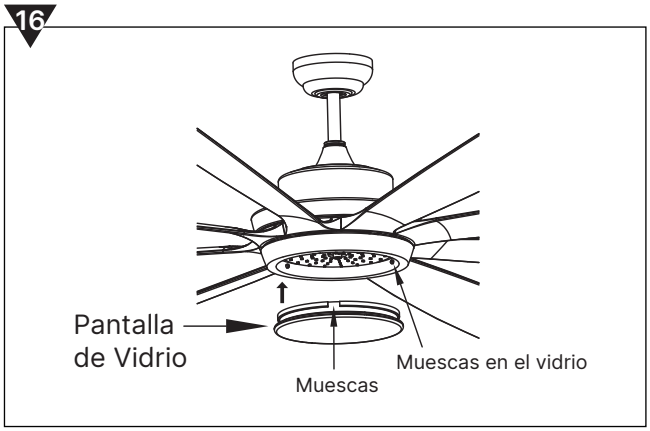

CÓMO MANEJAR SU CONTROL REMOTO Y VENTILADOR

CÓMO INSTALAR LAS PILAS (Fig.17)

1. Retire la tapa de las pilas empujando hacia la dirección de la flecha y deslizando la tapa hasta sacarla.
2. Instale dos pilas AAA de 1.5V (incluidas).
3. Vuelva a colocar la tapa de las pilas en el control remoto.

NOTA: La batería se debilitará con el tiempo y debe ser reemplazada antes de que ocurra corrosión, ya que esto dañará el control remoto. Deseche correctamente la pila usada y mantenga la pila fuera del alcance de los niños.

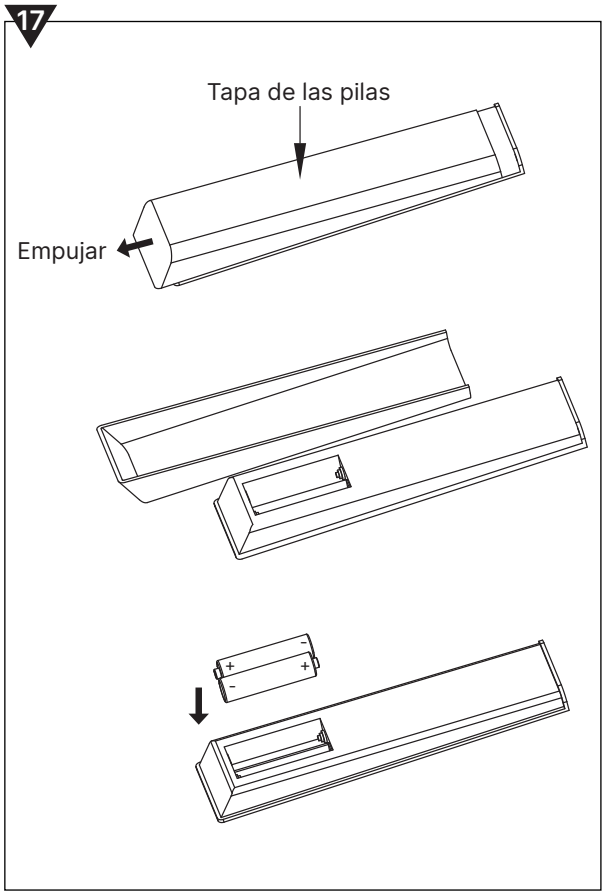

PROCESO DE CAPTACIÓN

Para utilizar la unidad del control remoto con su nuevo ventilador, debe seguir los pasos a continuación:

1. Apague la corriente general para comenzar el proceso de captación.
2. Vuelva a dar corriente a la unidad.
3. Dentro de los 10 segundos de haber encendido la corriente alterna del ventilador, presione y sostenga el botón de captación por 5 segundos para ingresar a la función de captación.
4. Una vez que el receptor haya detectado la frecuencia establecida, el kit de luces de su ventilador comenzará a parpadear.

NOTA: El control remoto puede tomar información de múltiples receptores. Asegúrese de que no haya otros receptores funcionando durante el proceso de captación.

Botón	Instrucciones Operativas
	Botón de encendido del ventilador Presione el botón para encender el ventilador. Vuelva a presionar el botón para apagar la corriente que llega al ventilador
1 3 5 2 4 6	**Botones de control de velocidad** Presione el botón con números para seleccionar la velocidad deseada del ventilador
	Botón de encendido de luz Presione el botón para encender la corriente a la luz. Presione el botón nuevamente para apagar la corriente que llega a la luz
−/+	**Botones del atenuador de iluminación** Presione los botones - o + para ajustar el nivel de brillo de la luz
	Botón de Inversión Presione el botón para cambiar la dirección del ventilador entre avance hacia adelante y hacia atrás

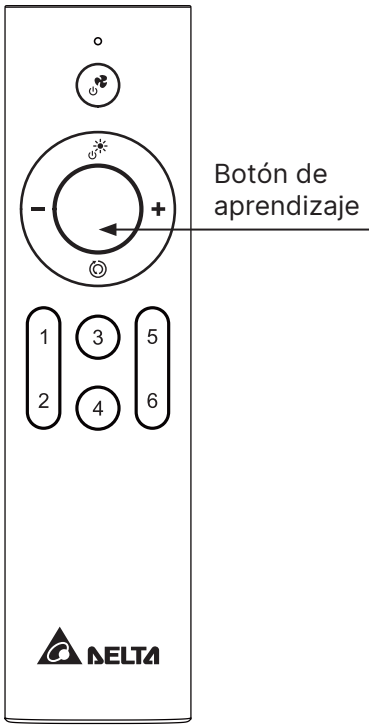

CÓMO MANEJAR SU CONTROL REMOTO Y VENTILADOR

CÓMO OPERAR EL VENTILADOR - Utilice su ventilador durante los meses de verano e invierno.

1. En verano, utilizando el interruptor inverso, ajuste la dirección del ventilador en sentido antihorario para que el aire frío sople hacia abajo, produciendo una briza refrescante. (Fig. 18)

18

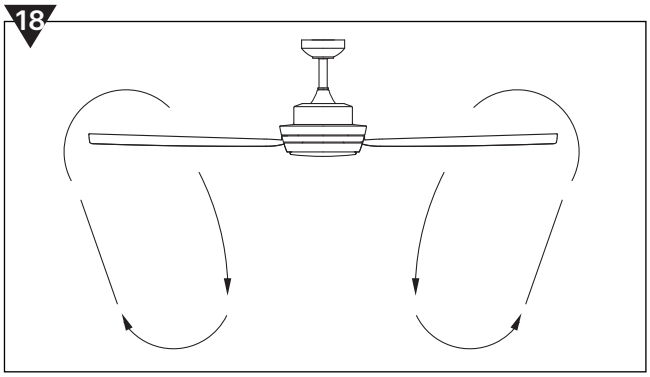

2. En invierno, invierta el ventilador para que se mueva en sentido horario para que un flujo de aire hacia arriba empuje el aire caliente hacia abajo desde el techo y lo haga circular hacia abajo hacia el área de estar. (Fig.19)

19

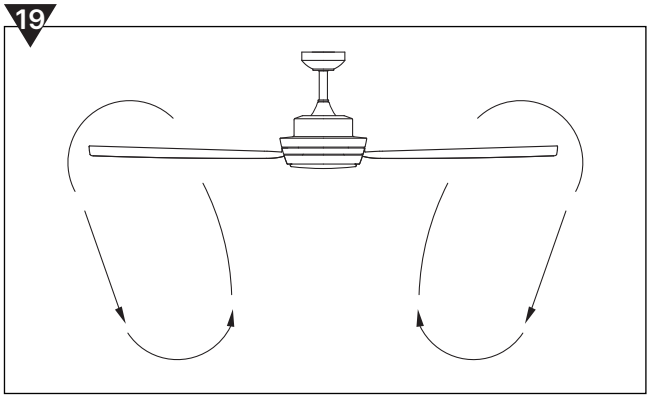

CUIDADO Y MANTENIMIENTO

1. Periódicamente, revise que todos los tornillos estén bien ajustados, sujetando las aspas a los puntos de sujeción del brazo del aspa. Un sonido de clic o traqueteo es una indicación segura de tornillos sueltos. Como los tornillos invariablemente funcionarán sueltos con el tiempo, por lo menos una vez al año, ajuste todos los tornillos que sujetan las aspas a los brazos de las aspas. No doble las aspas y los brazos de las aspas al limpiarlos y al realizar un servicio al ventilador.

2. Si hay un kit de luces sujeto al ventilador, también revise que todos los tornillos que sujetan el vidrio a los adaptadores de metal estén ajustados a mano. No use un destornillador ni alicates para ajustar los tornillos del vidrio.

3. Nunca utilice solventes, diluyentes ni productos químicos fuertes al limpiar el ventilador. Utilice un paño libre de hilachas con agua limpia para limpiar las aspas.

4. Nunca necesitará aceitar ni lubricar su ventilador. Sus rodamientos, que están sellados de forma permanente, proporcionarán un funcionamiento silencioso, libre de problemas, por muchos años.

5. Si en algún momento necesitara realizar una reparación o servicio, para evitar una posible descarga eléctrica, apague la electricidad del tablero de fusibles o circuitos principal antes de comenzar.

6. No permita que ingrese agua al motor.

7. No sumerja partes de metal en agua

RESOLUCIÓN DE PROBLEMAS

PROBLEMA	ACCIÓN CORRECTIVA
El ventilador no arranca	1. Revise que se haya encendido la electricidad en el disyuntor que probablemente se apagó durante la instalación. 2. Apague la electricidad. Revise todas las conexiones de cables del ventilador en el techo y asegúrese de que cumplan con las instrucciones del tendido de cables detalladas en este manual.
El ventilador es ruidoso	1. Ajuste todos los tornillos que sujetan las aspas a los brazos de las aspas. Recuerde ajustar estos tornillos por lo menos una vez al año porque se podrían ir soltando lentamente con el tiempo y causar un ruido de clic. 2. Apague la corriente. Afloje el florón y revise que los cables y/o los conectores de las tuercas de los cables no se estén apoyando contra el florón, posiblemente vibrando mientras el ventilador está encendido. 3. El uso de un reóstato para luces estándar o un control de pared no aprobado para el ventilador para controlar la velocidad del ventilador siempre causará un sonido de “alta frecuencia” molesto. Varios motores de ventiladores no funcionan de forma silenciosa con controles de velocidad variable de estado sólido. 4. Revise que la junta de goma del soporte de montaje haya sido instalada si se indica en las instrucciones de instalación. 5. Revise que el florón no esté tocando el techo. 6. Revise que todos los tornillos de la estructura del motor y la estructura de abajo estén ajustados. **Note:** Siempre deje un tiempo “corriendo” de un día o dos para cualquier ventilador de velocidad media o alta. Al intentar diagnosticar un ruido, escuche atentamente desde varios lados para probar y aísle el lugar del ruido (aspa, extremo superior, motor, kit de luces, etc.).
El ventilador gira, pero no mueve mucho aire	1. El ventilador podría estar funcionando a la inversa. 2. La distancia desde el techo hasta las aspas podría ser demasiado pequeña. Para ventiladores con varilla, una colocación óptima sería a 8-9 pies del suelo. 3. La habitación podría contener objetos que obstruyan el flujo de aire. 4. El ventilador podría ser demasiado pequeño para el tamaño de la habitación.
El ventilador oscila	1. Asegúrese de que todas las aspas estén bien sujetas al brazo de cada aspa correspondiente. 2. Asegúrese de que la bola del colgador esté trabada en la lengüeta del soporte del colgador, girando la estructura, para ver si hay movimiento. **Note:** Una pequeña cantidad de oscilación es considerada aceptable y no se debería considerar un defecto.

DIMENSIONES

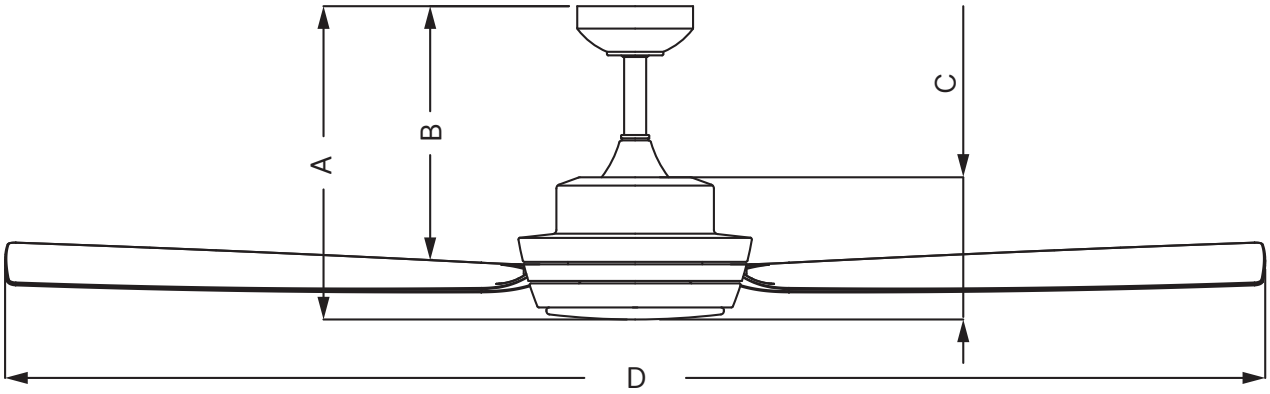

N° de Modelo	A	B	C	D
VCA605LED-HEBK / VCA605LED-HEWH VCA608LED-HEBK / VCA608LED-HEWH	15"	12.7"	6.7"	60"
VCA725LED-HEBK / VCA725LED-HEWH VCA728LED-HEBK / VCA728LED-HEWH	15"	12.7"	6.7"	72"

ESPECIFICACIONES DEL PRODUCTO

N° de Modelo	Tipo de Motor	Tamaño (")	Cantidad de Aspas	Velocidad (RPM)	Flujo de Aire (CFM)	Consumo Eléctrico (Watts)	Luz
VCA605LED-HEBK VCA605LED-HEWH	DC	60	5	120	6400	21	20W
VCA608LED-HEBK VCA608LED-HEWH	DC	60	8	100	6100	18	20W
VCA725LED-HEBK VCA725LED-HEWH	DC	72	5	90	7900	22	20W
VCA728LED-HEBK VCA728LED-HEWH	DC	72	8	75	7200	19	20W

Note: Design and specifications subject to change without notice.

GARANTÍA

GARANTÍA LIMITADA DE DELTA ELECTRONICS

Delta Electronics Inc. (“Delta Electronics”) le garantiza al comprador final original en EE.UU. que los productos ventiladores Breez estarán libres de defectos en el material y en la mano de obra. Esta garantía le proporciona derechos legales específicos.

Limitaciones y Exclusiones

1. Durante el período de garantía, se suministrará el reemplazo de cualquier producto defectuoso, sin cargo, para ser instalado por el consumidor. La garantía aquí proporcionada no cubre cargos de mano de obra ni otros costos incurridos en la resolución de problemas, reparación, extracción y servicio de instalación.
2. Todas las devoluciones de partes o productos defectuosos deberán incluir el número de modelo del producto y se deben realizar a través de un distribuidor autorizado de Delta Electronics. Las devoluciones autorizadas se deben enviar prepagadas. Los productos reparados o reemplazados serán enviados por Delta Electronics al punto de envío F.O.B.
3. Delta Electronics no se responsabilizará por ningún daño indirecto, incidental, consecuente, punitorio ni especial que pudiera surgir o estar conectado con el uso o el rendimiento de los productos, cualquiera sea la forma de acción, ya sea por contrato, agravio (incluye negligencia), responsabilidad estricta sobre el producto o de cualquier otra manera.
4. La garantía no cubre si el usuario no cumple con el manual de instalación del fabricante.
5. Para calificar para el servicio de la garantía, debe informárselo a Delta Electronics a la dirección o al número de teléfono indicados a continuación.
6. Podrán resultar daños por la aplicación de cualquier recubrimiento externo o por el agregado de cualquier accesorio no aprobado.
7. Ocurrencias menores de oscilación son aceptables como normales y no necesariamente deben ser consideradas un defecto.
8. Podrá resultar un daño por accidente, mal uso, abuso o descuido.

DURACIÓN DE LA GARANTÍA -

1. Para el motor del ventilador – toda la vida para el comprador original.
2. Para otras piezas del ventilador – tres años desde la fecha de compra.

Dirección: 46101 Fremont Boulevard, Fremont, CA 94538

Número sin cargo en Estados Unidos:

1-888-979-9889 – Soporte Técnico

1-877-685-4384 – Atención al Cliente

www.deltabreez.com